第25回　秋季中部バレーボール選手権大会　結果（女子）

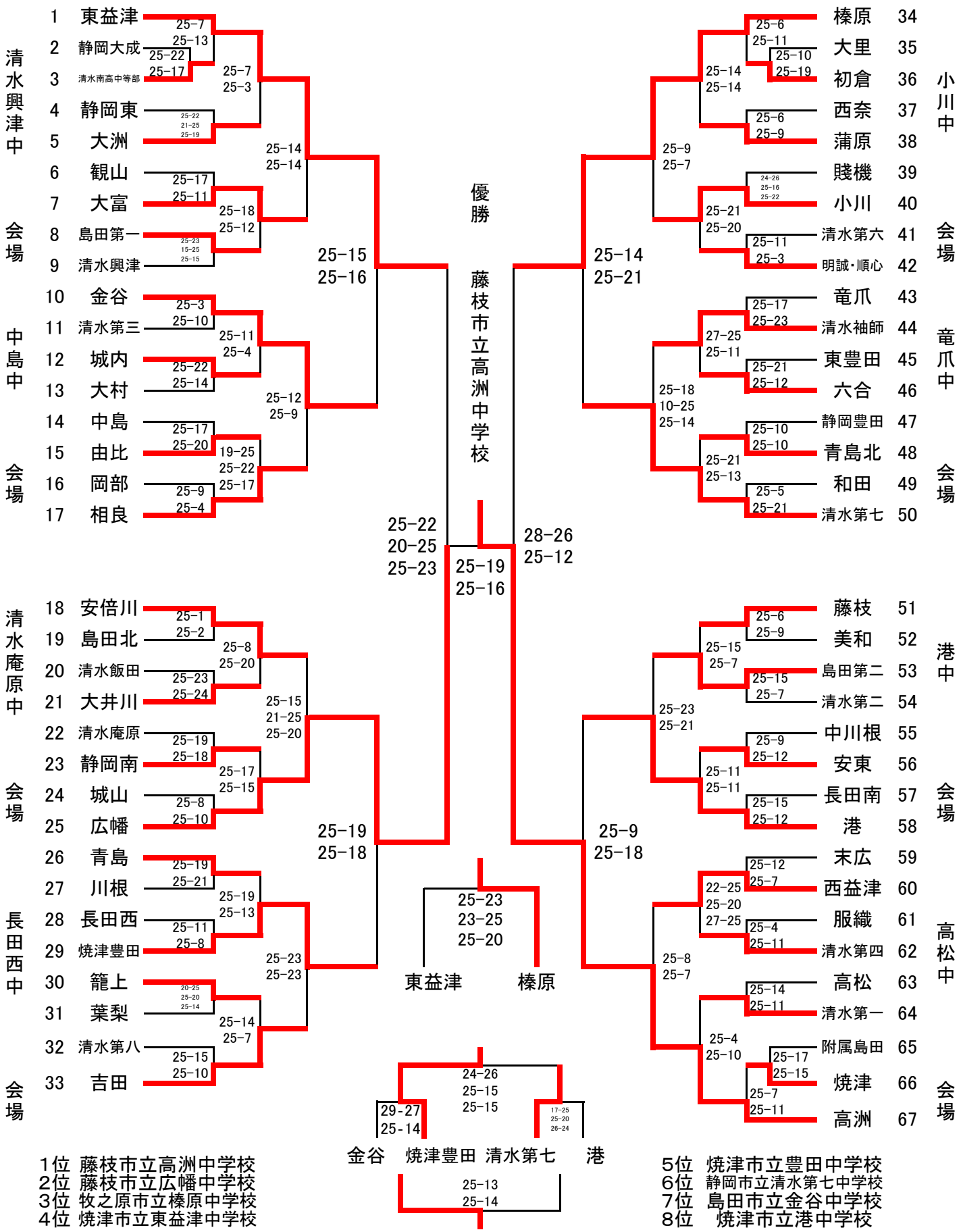

1位 藤枝市立高洲中学校
2位 藤枝市立広幡中学校
3位 牧之原市立榛原中学校
4位 焼津市立東益津中学校

5位 焼津市立豊田中学校
6位 静岡市立清水第七中学校
7位 島田市立金谷中学校
8位 焼津市立港中学校