＜女子の部＞

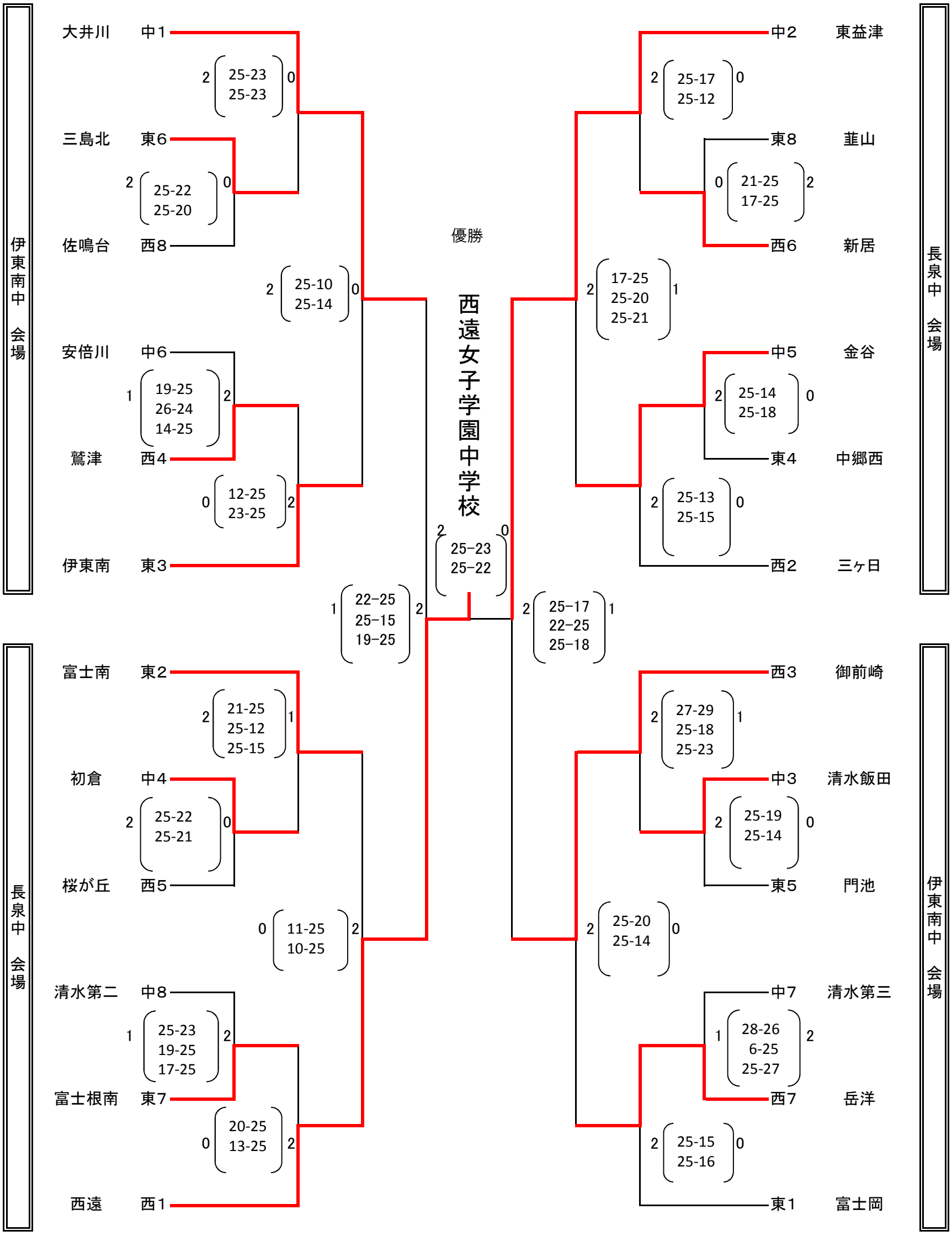
伊東南中　会場
長泉中　会場
長泉中　会場
伊東南中　会場
大井川　中1
三島北　東6
佐鳴台　西8
安倍川　中6
鷲津　西4
伊東南　東3
富士南　東2
初倉　中4
桜が丘　西5
清水第二　中8
富士根南　東7
西遠　西1
中2　東益津
東8　韮山
西6　新居
中5　金谷
東4　中郷西
西2　三ヶ日
西3　御前崎
中3　清水飯田
東5　門池
中7　清水第三
西7　岳洋
東1　富士岡
2 25-23 25-23 0
2 25-22 25-20 0
2 25-10 25-14 0
1 19-25 26-24 14-25 2
0 12-25 23-25 2
1 22-25 25-15 19-25 2
2 21-25 25-12 25-15 1
2 25-22 25-21 0
0 11-25 10-25 2
1 25-23 19-25 17-25 2
0 20-25 13-25 2
2 25-17 25-12 0
0 21-25 17-25 2
2 17-25 25-20 25-21 1
2 25-14 25-18 0
2 25-13 25-15 0
2 25-17 22-25 25-18 1
2 27-29 25-18 25-23 1
2 25-19 25-14 0
2 25-20 25-14 0
1 28-26 6-25 25-27 2
2 25-15 25-16 0
優勝
西遠女子学園中学校
2 25-23 25-22 0