平成２７年度　西部中学校新人バレーボール選手権大会

兼　静岡県中学校新人バレーボール選手権大会　西部地区予選会　（女子結果）

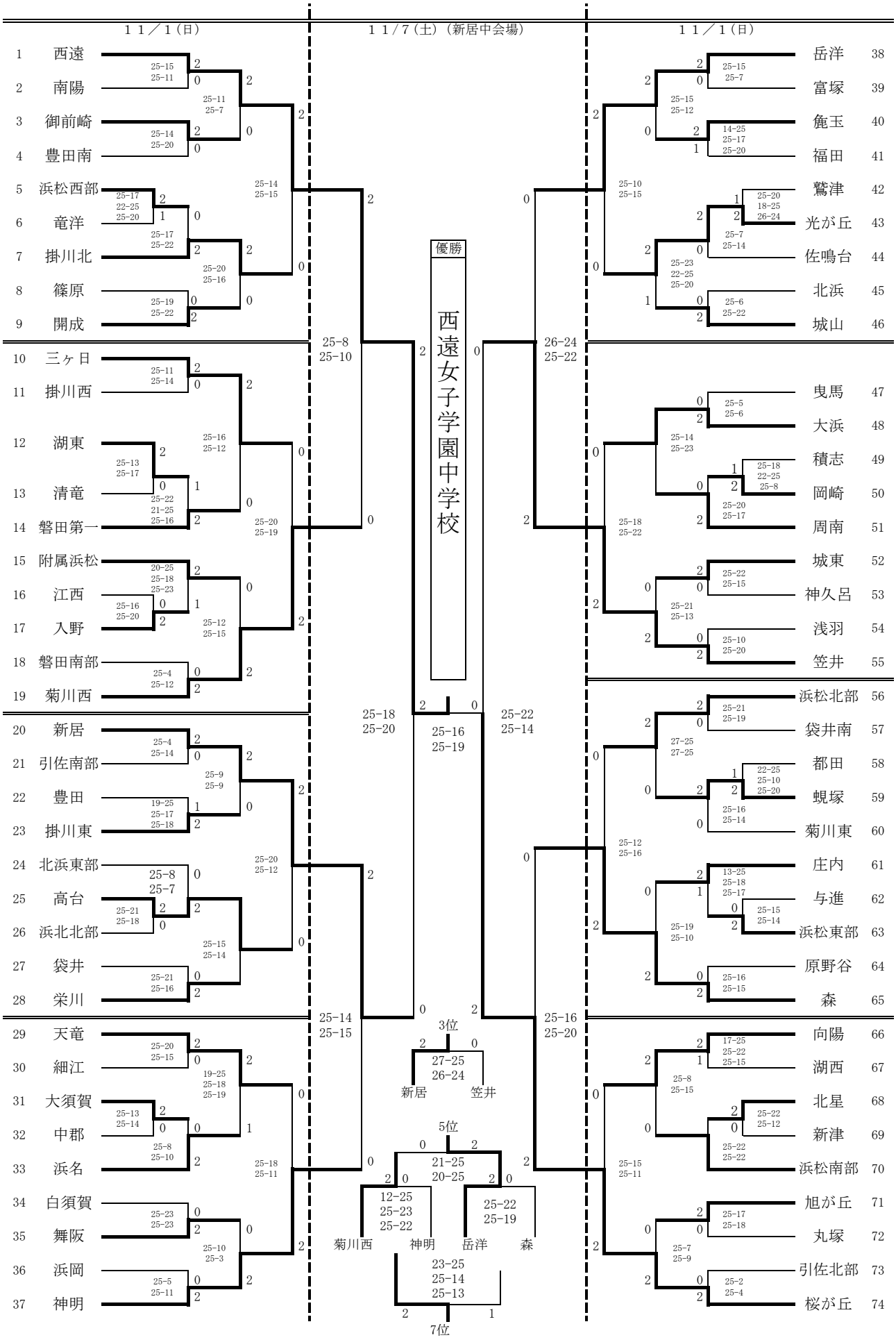

【最終結果】

優勝	西遠女子学園	５位	岳洋
２位	桜が丘	６位	菊川西
３位	新居	７位	神明
４位	笠井	８位	森