平成２７年度　秋季静岡県東部バレーボール選手権大会結果　（男子の部）

10月31日　　11月1日　〈会場〉富士市立富士川体育館　　10月31日

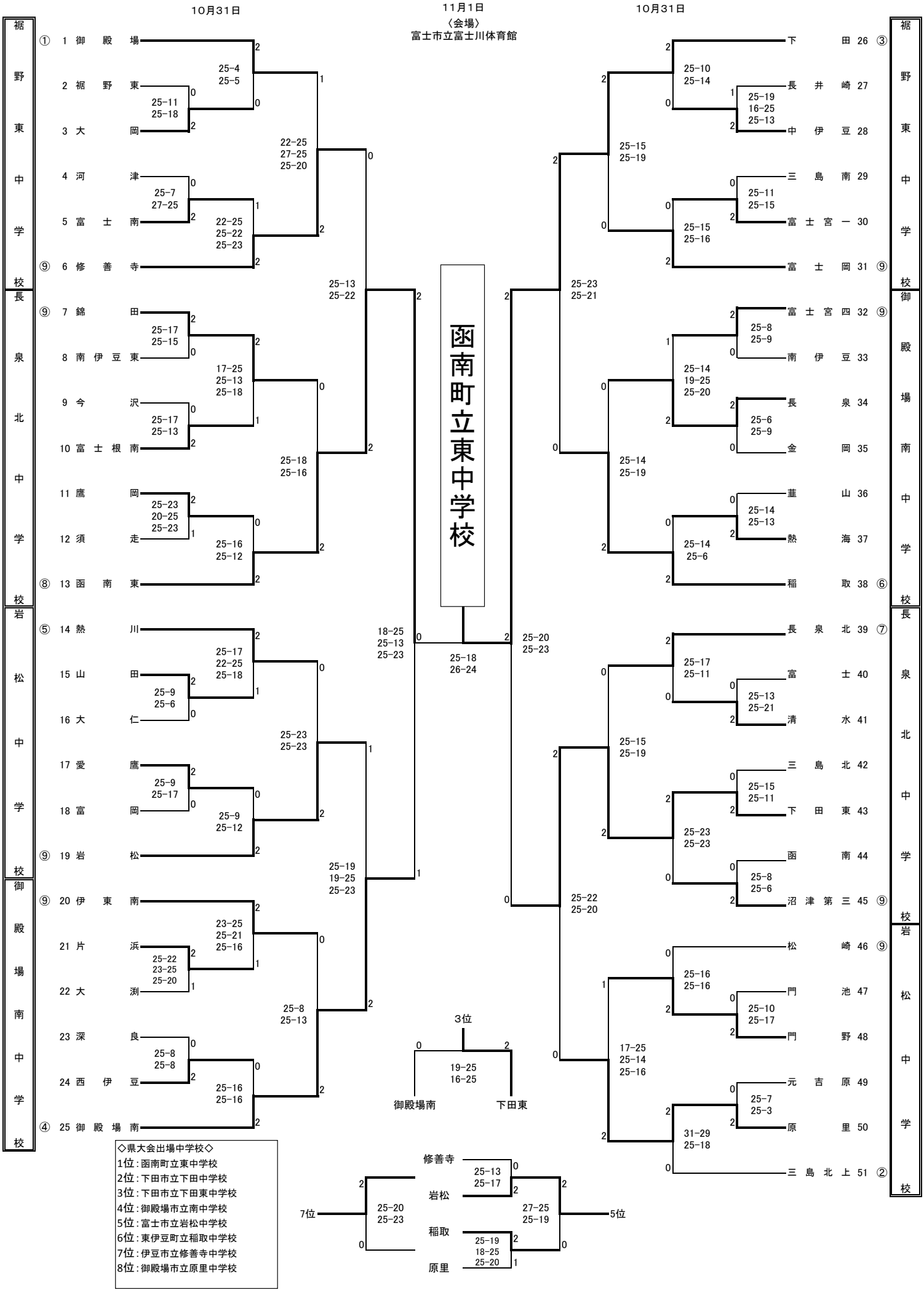

◇県大会出場中学校◇
1位：函南町立東中学校
2位：下田市立下田中学校
3位：下田市立下田東中学校
4位：御殿場市立南中学校
5位：富士市立岩松中学校
6位：東伊豆町立稲取中学校
7位：伊豆市立修善寺中学校
8位：御殿場市立原里中学校