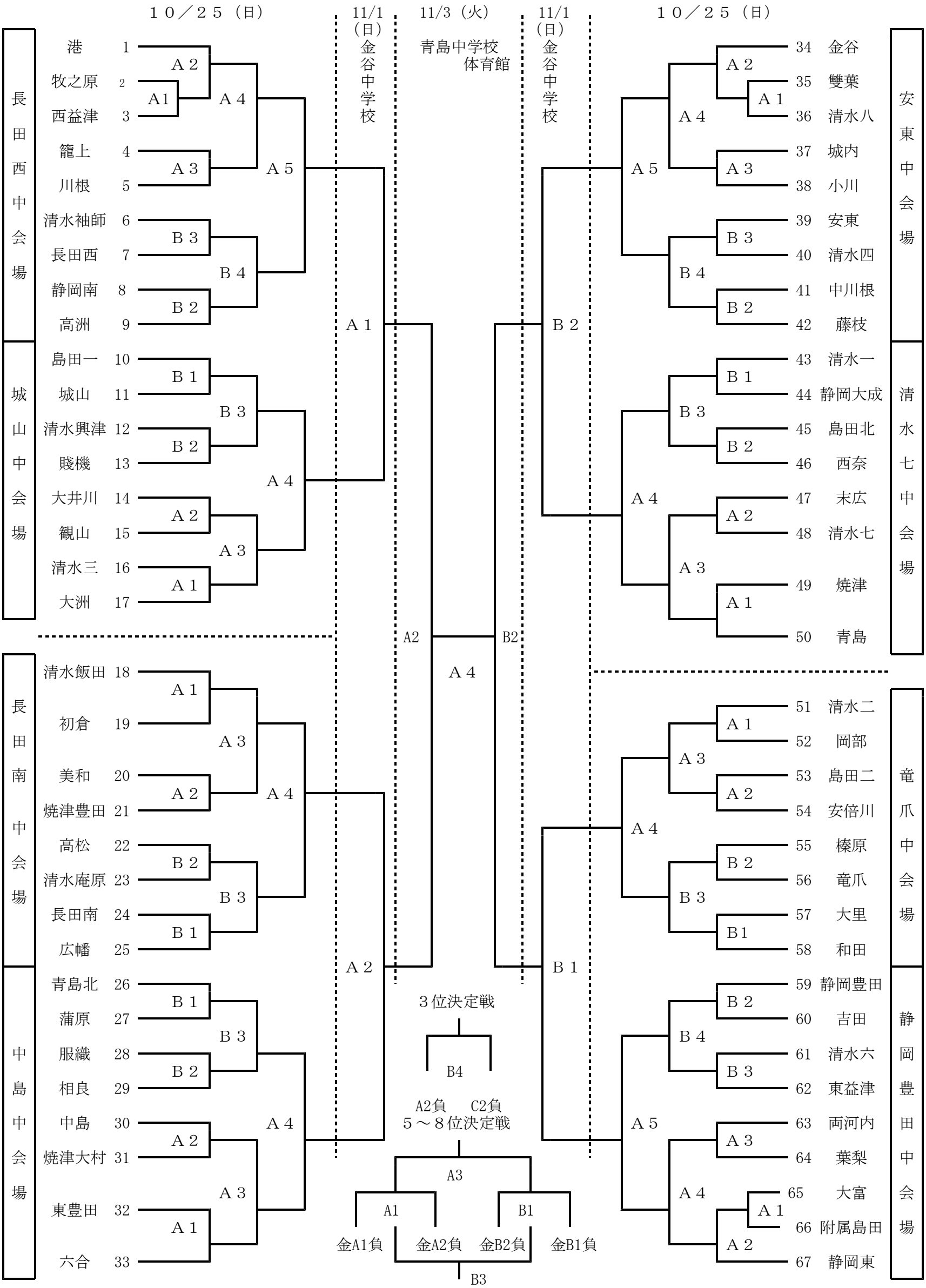第２１回　秋季中部中学校バレーボール選手権大会　組合せ（女子）